Производство

198095, Россия, г. Санкт-Петербург, ул. Швецова, д.23,
Тел./Факс: (812) 600-18-55
E-mail: ligra-spb@mail.ru
www.ligra.ru, www.ligra-spb.ru

Профиль алюминиевый прессованный нормальной точности для светодиодных светильников (все типы профиля изготовлены из сплава АД31 ГОСТ 4784-97)

Корпус-радиатор АВК-001

Вес 1 м погон. - 4,6 кг
Длина хлыста - 3,0 м пог.

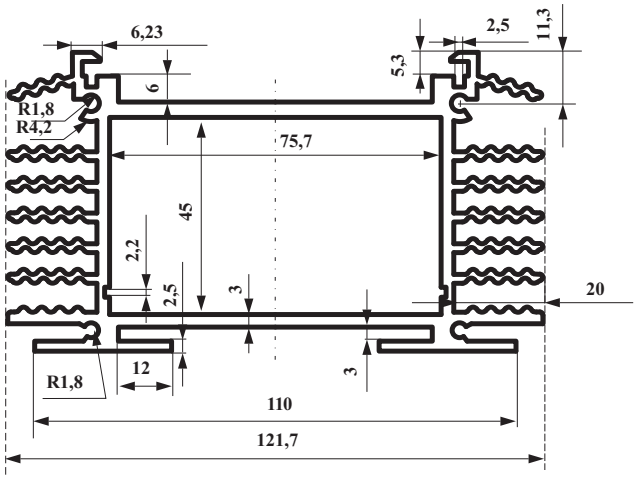

Консоль АВК-К01

Для корпус-радиатора АВК-001
Вес 1 м погон. - 4,6 кг
Длина хлыста - 3,0 м пог.
Анодированная

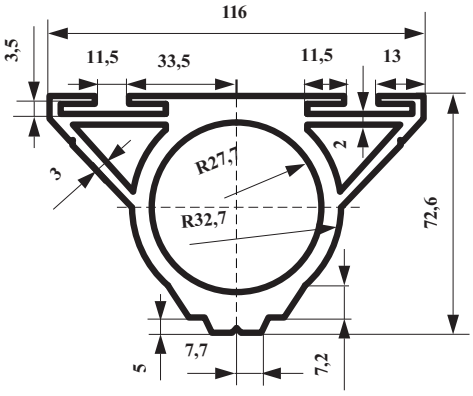

Сборка для светодиодных светильников на базе корпус-радиатора АВК-001 и консоли АВК-К01:

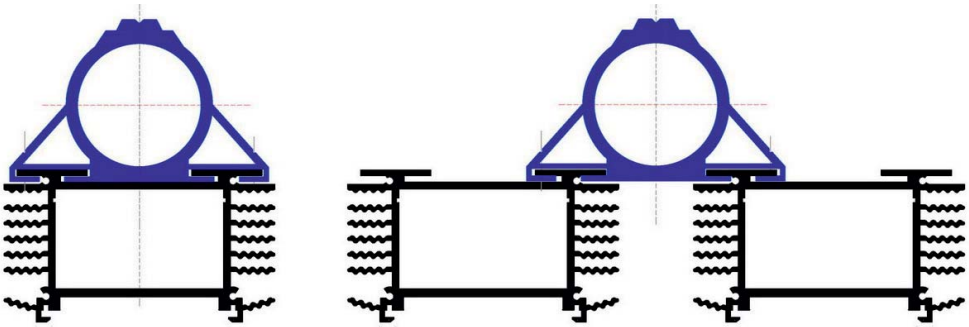

Сборка разработана для линзы **LEDIL CS12862_STRADA-IP-2X6-DW**

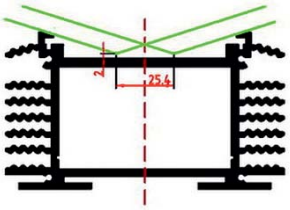

Боковые крышки и заглушки для АВК-001 и АВК-К01:

Крышка АВК-01 боковая пластиковая - **50 руб/шт**
Заглушка АВК-К01 торцевая пластиковая - **40 руб/шт**
Прокладка АВК-01 резиновая - **25 руб/шт**

Литые ЛИГРА ольчатые диаторы
Производство

198095, Россия, г. Санкт-Петербург, ул. Швецова, д.23,
Тел./Факс: (812) 600-18-55
E-mail: ligra-spb@mail.ru
www.ligra.ru, www.ligra-spb.ru

Профиль алюминиевый прессованный нормальной точности для светодиодных светильников (все типы профиля изготовлены из сплава АД31 ГОСТ 4784-97)

АВК1195

Вес 1 м погон. - 12,0 кг
Длина хлыста - 3000 мм

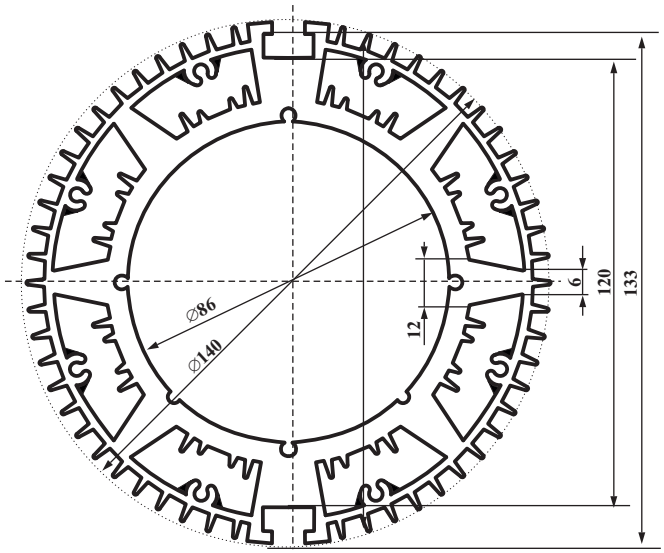

АВК1196

Вес 1 м погон. - 15,4 кг
Длина хлыста - 2000 мм

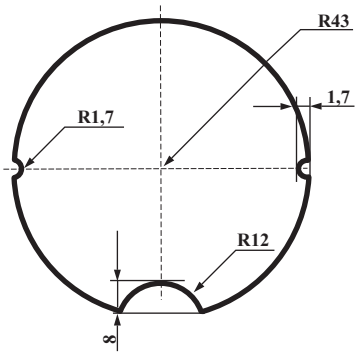

АВК-004(АВК-004М)

Вес 1 м погон. - 3,82 кг
Длина хлыста - 3,0 м пог.

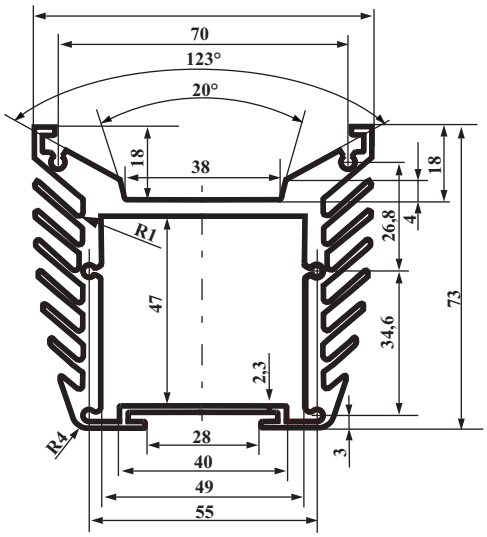

АВ0640

Вес 1 м пог. - ,2 36 кг
Длина хлыста - 3 м пог.

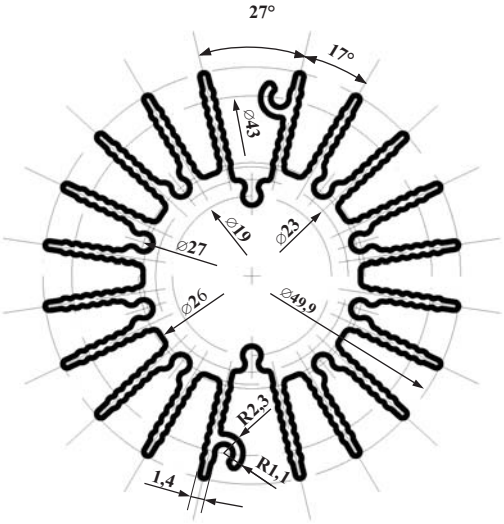
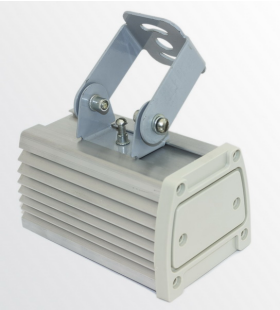
Для АВК-004 (АВК-004М) предлагаются:
- боковые крышки **АВК004К** - 50 руб./шт
- кронштейн **АВК004С** - 150,0 руб/.шт