АВС500.9025-2

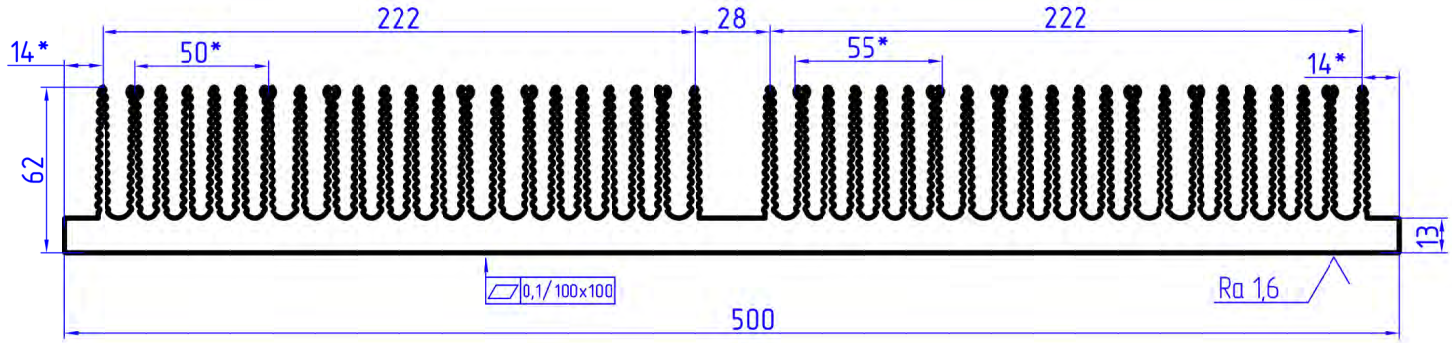

1. * – Размер для справок.
2. Неуказанные радиусы скруглений 0,2мм.
3. Неуказанные предельные отклонения формы по ГОСТ 22233-2001 (профиль нормальной точности).
4. Сварка трением с перемешиванием по ГОСТ ISO 25239-5-2020.

Площадь сечения, мм²	Масса теоретическая кг/пог.м	Периметр наружный, мм
12733,4	34,51	6076,8

Изм.	Лист	№ докум.	Подпись	Дата
Разраб.				
Провер.				
Т.конт.				
Н.контр.				
Утв.				

АВС500.9025-2

Профиль сварной

Лит.	Масса	Масштаб
	см.табл.	1:2
Лист	Листов 1	

сплав АД31
ГОСТ 4784-2019

ООО"ЛИГРА"

Копировал

Формат А3

Перв. примен.

Справ. N

Подп. и дата

Инв.N дубл

Взам.инв.N

Подп. и дата

Инв.N подл